ФД.64В.718.02.004

Перв. примен.

Справ. №

Подп. и дата

Инв. № дубл.

Взам. инв. №

Подп. и дата

Инв. № подл.

Ra 6,3 (√)

ФД.64К.718.02.004

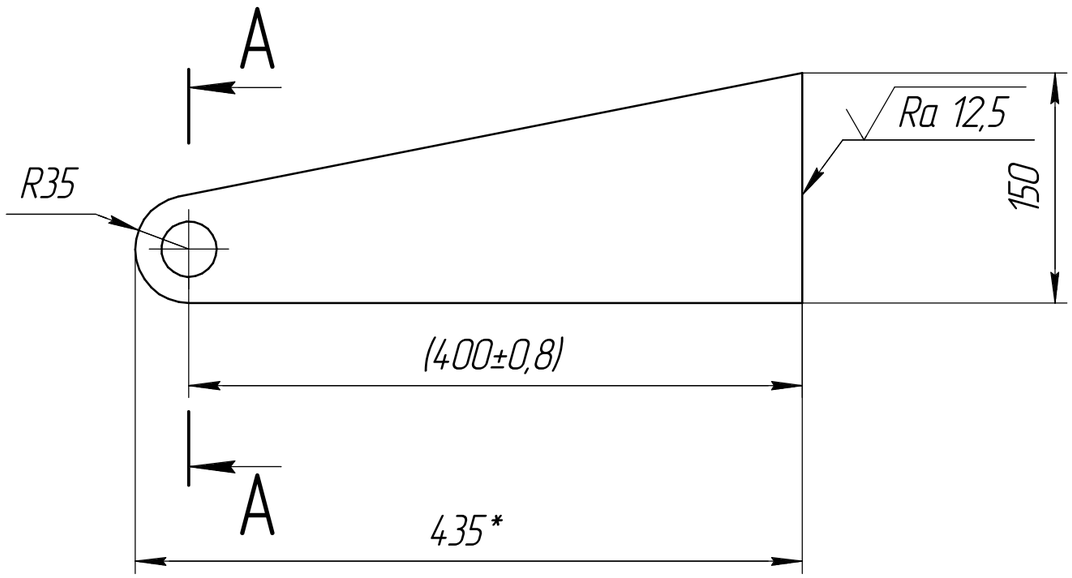

ФД.64К.718.02.004-01

Остальное см. ФД.64К.718.02.004

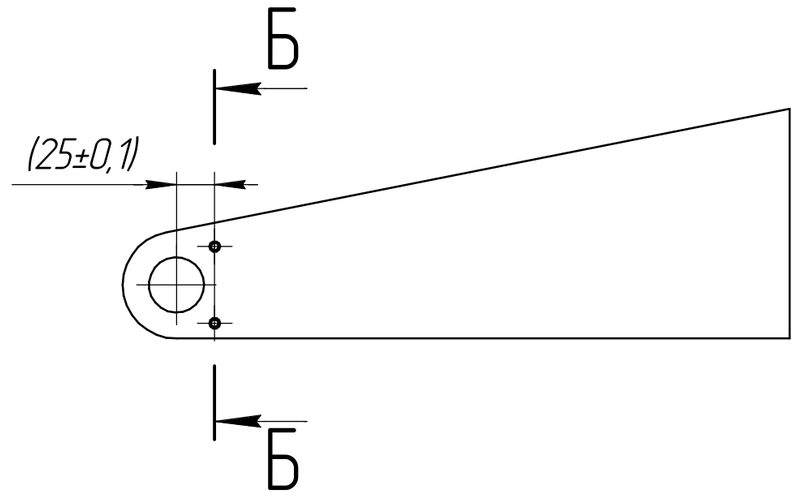

А–А(1:2)

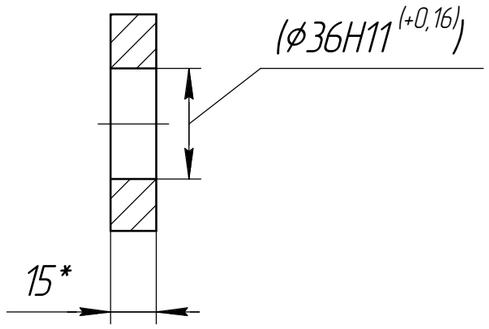

Б–Б(1:2)

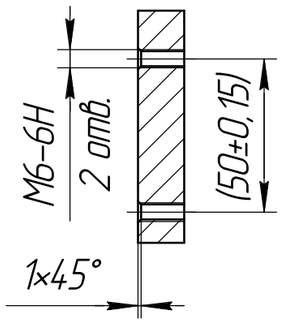

1. Общие допуски по ГОСТ 30893.1-2002: H14, h14, $\pm\frac{IT14}{2}$.
2. Обработку по контуру и отверстия ф36 выполнить в пакете из шести деталей. Детали применять совместно.
3. Размеры в скобках – после сварки.
4. *Размер для справок.

					ФД.64В.718.02.004			
Изм.	Лист	№ докум.	Подп.	Дата	Плечо	Лит.	Масса	Масштаб
Разраб.		Снежкин		19.11.2014		И	5,34	1:4
Пров.		Абросов		19.11.2014		Лист	Листов 1	
Т.контр.								
Рук.		Капитонов		19.11.2014	15,0 ГОСТ 19903-74 / 12Х18Н10Т ГОСТ 7350-77	ФЦЯРБ		
Н.контр.		Саленок		19.11.2014				
Утв.								

Лист

Копировал

Формат А3